下层框架配筋平面图 1:100

顶管孔，管外径+200
开槽接入管孔，管外径+60

		校 核 CHECKED	杨青坡	阶 段 STAGE	施工图设计	上海市政工程设计研究总院(集团)有限公司 SHANGHAI MUNICIPAL ENGINEERING DESIGN INSTITUTE (GROUP) CO., LTD.	东莞市望洪污水处理厂再生水利用工程	项目编号 PROJECT NO.	2024GD183SS
审 核 AGREED	徐震	校 对 CHECKED	杨青坡	专 业 SPECIALITY	结构			子项名称 SUB ITEM	特殊井
设计负责人 CHIEF DESIGNER	姜序	设 计 DESIGNED	吴东宇	比 例 SCALE	见图		顶管工作井 结构配筋图	图 号 DRAWING NO.	DC01C-03-16
专业负责人 SPECIALITY SPONSOR	王兴	制 图 DRAWING		日 期 DATE	2024.11.01			修 正 号 REV NO.	

广东省施工图数字化审查专用
出图 设计单位：上海市政工程设计研究总院（集团）有限公司
2024年11月19日确认图纸
审图 机构名称：广东科宏工程咨询有限公司
机构类别：一类 认定书编号：19078
业务范围：一类 房屋建筑（含超限高层）工程;一类 市政基础设施（给水、排水、道路、桥梁、隧道、公共交通、风景园林）工程
有效期至：2027年01月17日
2024年11月20日完成审查

会签												
给水 排水		建筑 结构		电气 仪表		设备 暖通		道路 桥梁		水工 环卫		景观

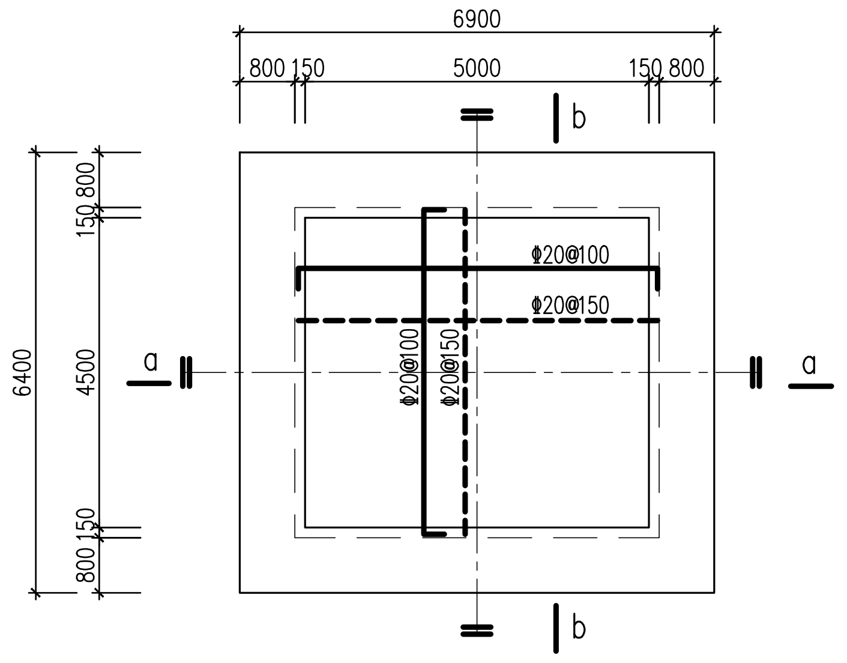

6900
800 150
5000
150 800
b
a
Φ20@100
Φ20@150
Φ20@100
Φ20@150
6400
4500
150 800
800 150

底板平面配筋图 1:100

板厚 h=600

上层钢筋：300
下层钢筋：

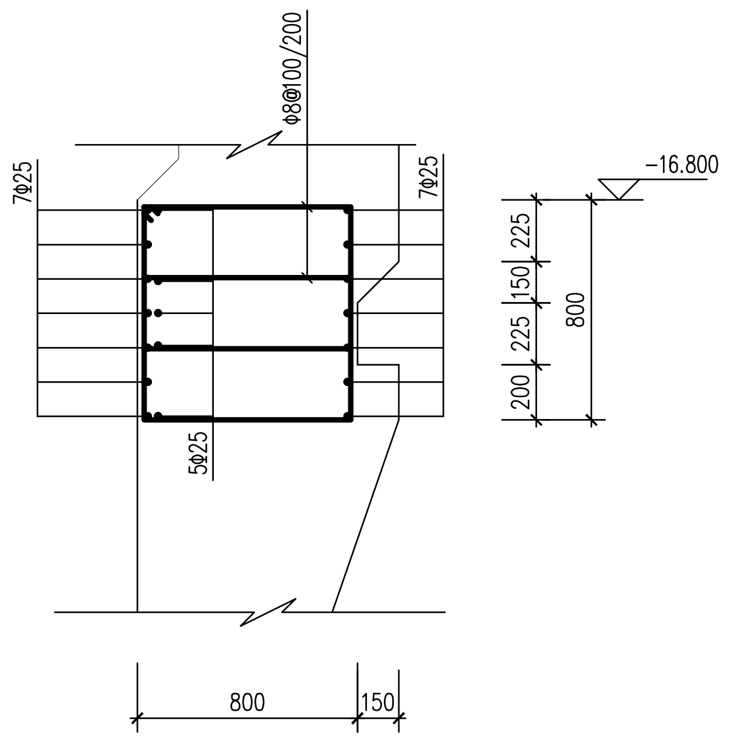

Φ8@100/200
7Φ25
7Φ25
5Φ25
-16.800
225
150
225
200
800
800
150

1-1 1:25

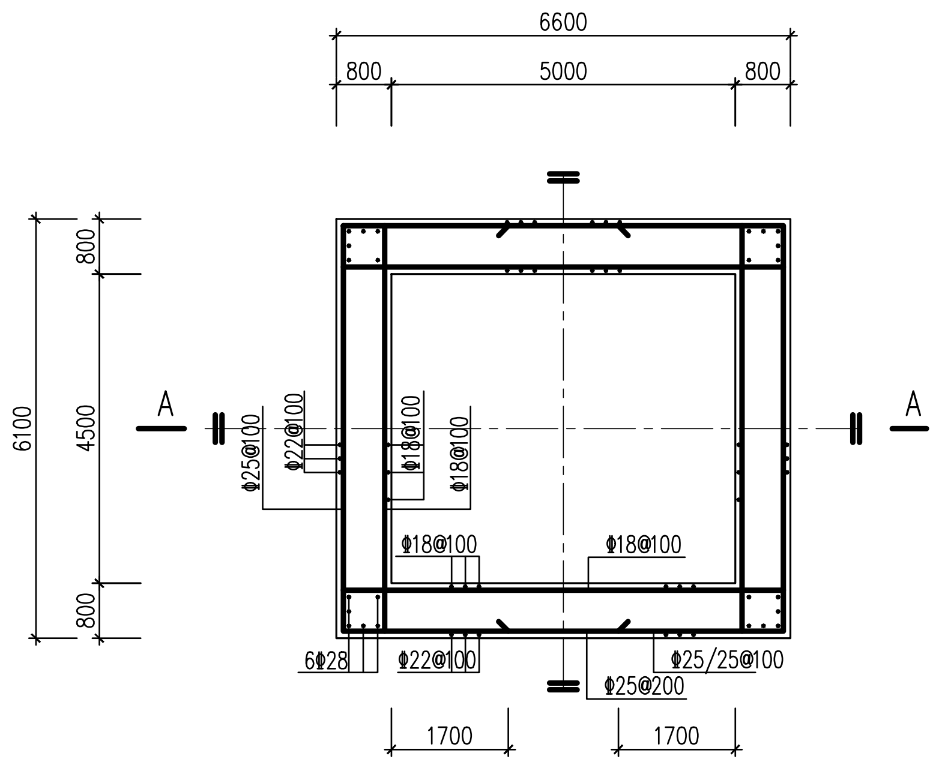

6600
800
5000
800
A
A
6100
800
4500
800
Φ25@100
Φ22@100
Φ18@100
Φ18@100
Φ18@100
Φ18@100
6Φ28
Φ22@100
Φ25/25@100
Φ25@200
1700
1700

井壁配筋平面图 1:100

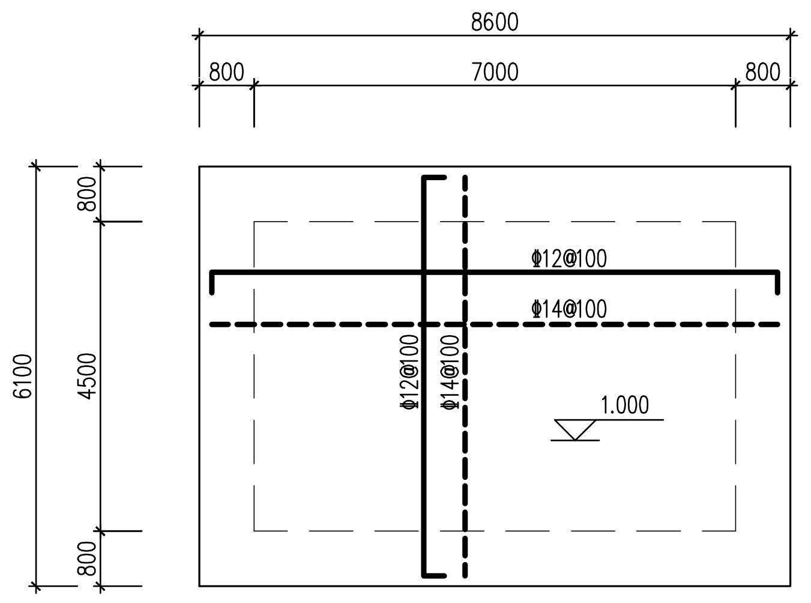

8600
800
7000
800
6100
800
4500
800
Φ12@100
Φ14@100
Φ12@100
Φ14@100
1.000

顶板平面配筋图 1:100

板厚 h=350

上层钢筋：300
下层钢筋：

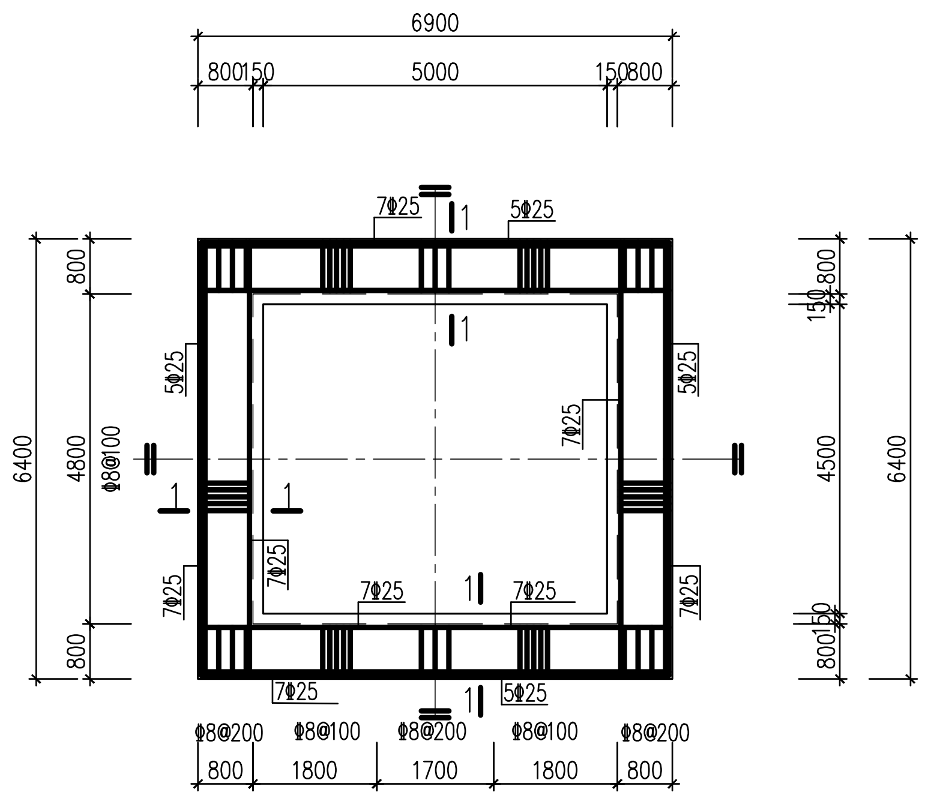

6900
800 150
5000
150 800
7Φ25
5Φ25
5Φ25
5Φ25
7Φ25
7Φ25
7Φ25
5Φ25
5Φ25
1
1
6400
800
4800
800
150 800
4500
800 150
6400
Φ8@200
Φ8@100
Φ8@200
Φ8@100
Φ8@200
800
1800
1700
1800
800

下层框架配筋平面图 1:100

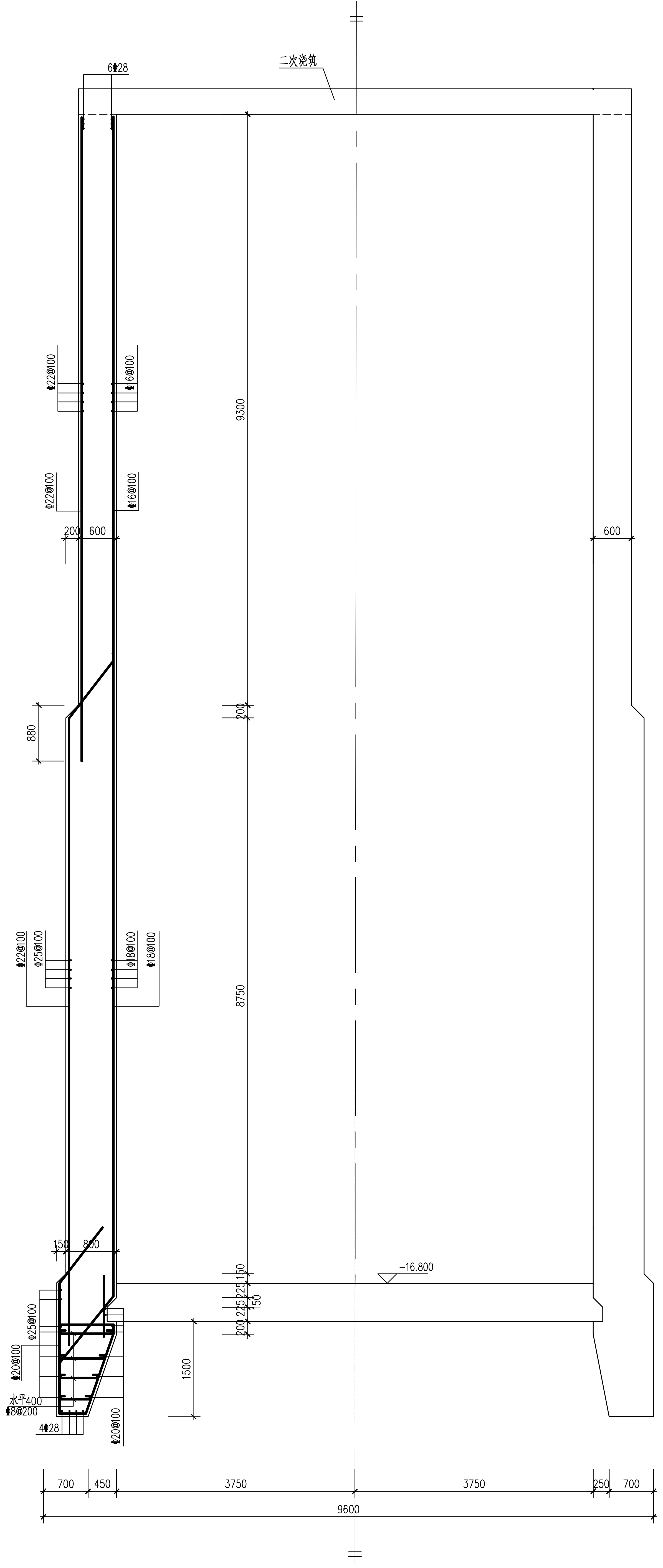

6Φ28
二次浇筑
2.000
400
Φ22@100
Φ18@100
Φ22@100
Φ16@100
200 600
600
9300
200
880
18400
H
Φ22@100
Φ25@100
Φ18@100
Φ18@100
8750
150 800
-16.800
-16.800
200 225 150
150
Φ25@100
Φ20@100
水平4Φ8@200
4Φ28
Φ20@100
1500
-18.900
700 450
3750
3750
250 700
9600

A-A 1:50

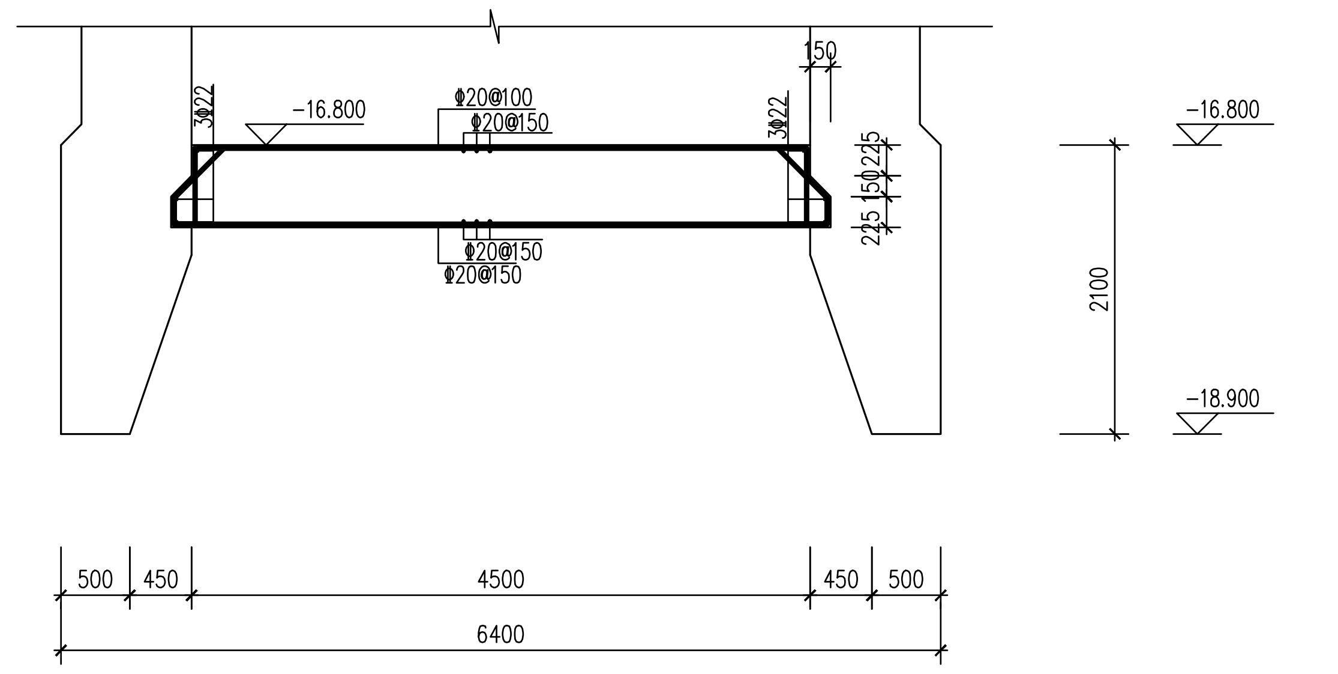

3Φ22
-16.800
Φ20@100
Φ20@150
3Φ22
150
225 150 225
Φ20@150
Φ20@150
-16.800
2100
-18.900
500 450
4500
450 500
6400

a-a 1:50

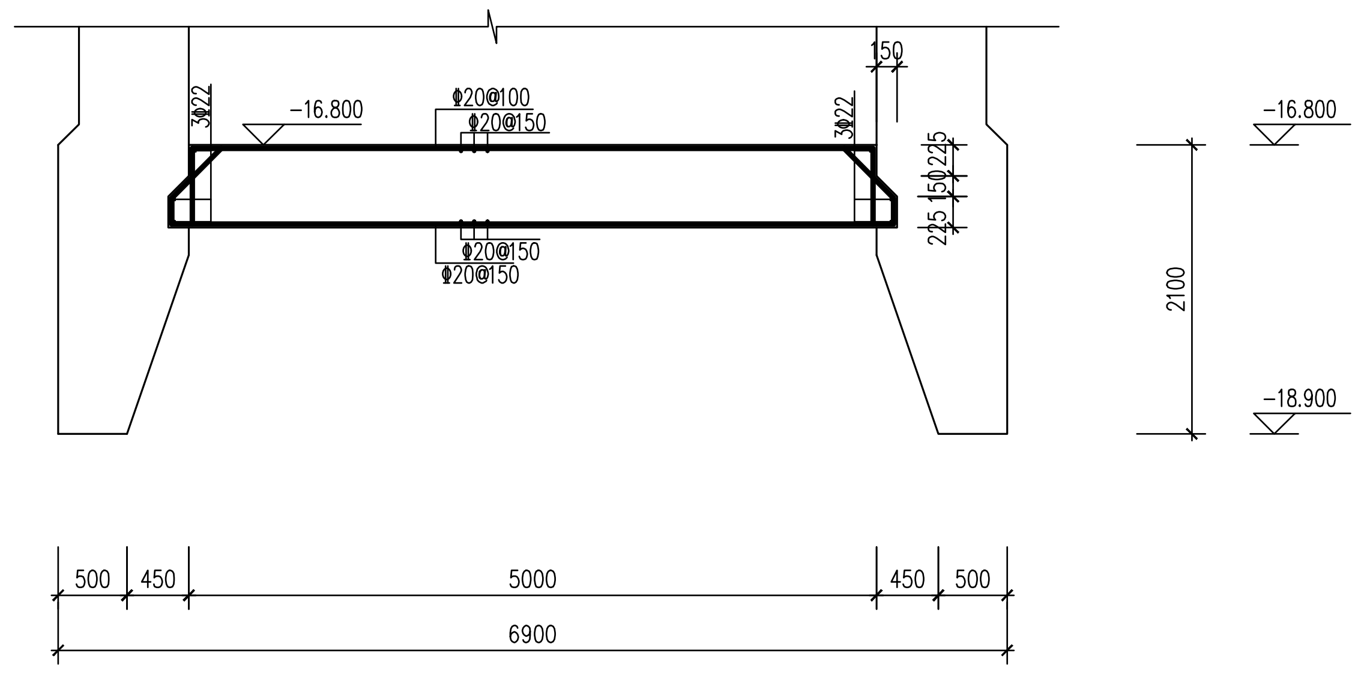

3Φ22
-16.800
Φ20@100
Φ20@150
3Φ22
150
225 150 225
Φ20@150
Φ20@150
-16.800
2100
-18.900
500 450
5000
450 500
6900

b-b 1:50

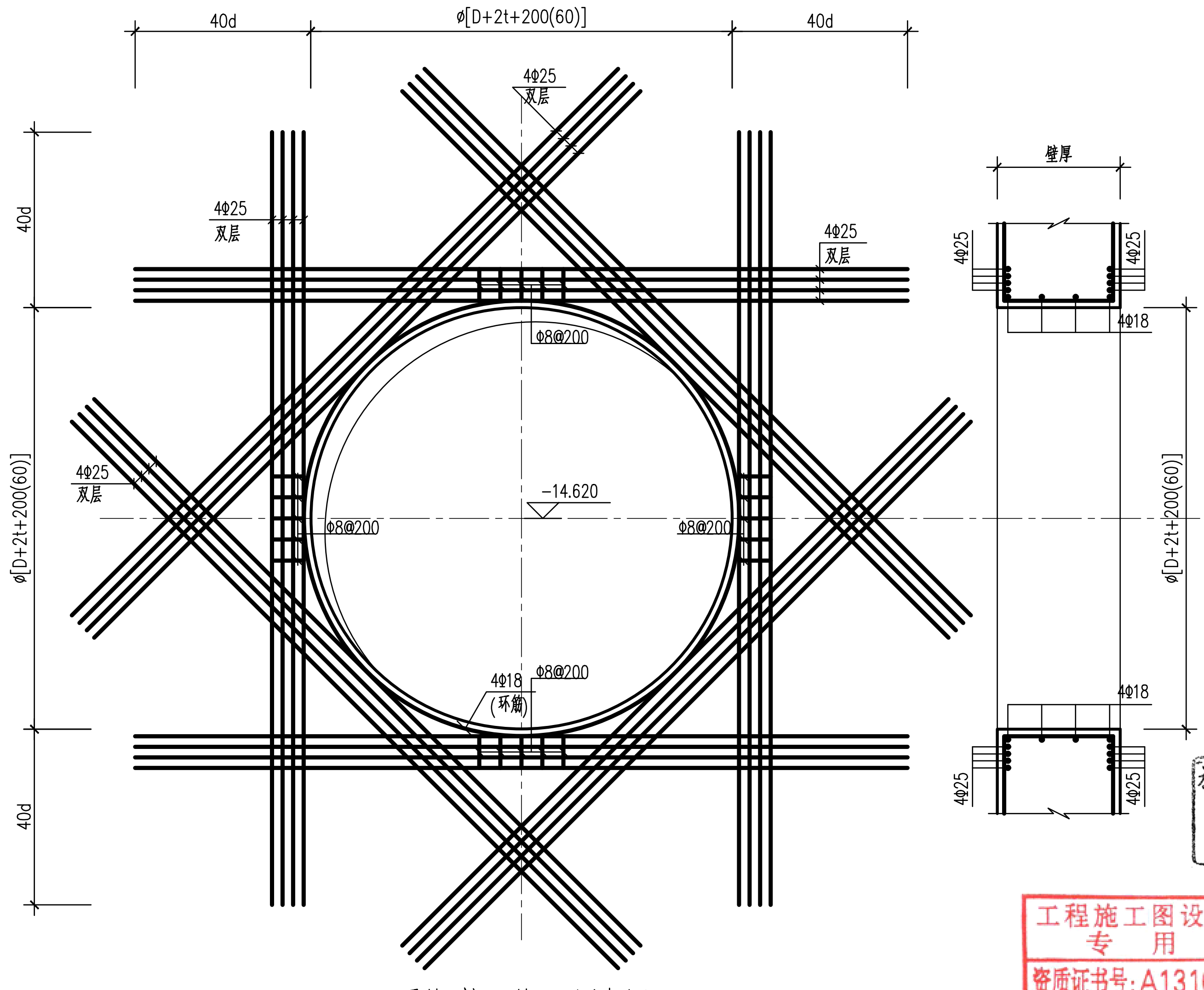

40d
Φ[D+2t+200(60)]
40d
4Φ25
4Φ25 双层
4Φ25 双层
4Φ25 双层
Φ8@200
-14.620
Φ8@200
Φ8@200
4Φ18 (环箍)
Φ8@200
40d
40d
Φ[D+2t+200(60)]
Φ[D+2t+200(60)]
壁厚
4Φ25
4Φ25
4Φ18
4Φ18
4Φ25
4Φ25

顶管(接入管)洞口加固 1:30

顶管孔，管外径+200
开槽接入管孔，管外径+60

施工图出图 负责人 曾晶

工程施工图设计出图专用章(1)
资质证书号:A131000017
有效期至2028年12月22日止
上海市勘察设计行业协会统一颁发

中华人民共和国一级注册结构工程师
姓 名：徐 震
注册号：3100001-S072
有效期：至2025年6月

			校 核 CHECKED	杨青坡	杨青坡	阶 段 STAGE	施工图设计	上海市政工程设计研究总院(集团)有限公司 SHANGHAI MUNICIPAL ENGINEERING DESIGN INSTITUTE (GROUP) CO., LTD.	东莞市望洪污水处理厂再生水利用工程		项目编号 PROJECT NO.	2024GD183SS
审 核 AGREED	徐震	徐震	校 对 CHECKED	杨青坡	杨青坡	专 业 SPECIALITY	结构				子项名称 SUB ITEM	特殊井
设计负责人 CHIEF DESIGNER	姜序	姜序	设 计 DESIGNED	吴东宇	吴东宇	比 例 SCALE	见图		顶管工作井 结构配筋图		图 号 DRAWING NO.	DC01C-03-18
专业负责人 SPECIALITY SPONSOR	王兴	王兴	制 图 DRAWING			日 期 DATE	2024.11.01				修 正 号 REV NO.	

N3_1022_110934