广东省施工图数字化审查专用
出图 设计单位：北京市市政工程设计研究总院有限公司
2024年08月29日确认图纸
审图 机构名称：广东科宏工程咨询有限公司
机构类别：一类 认定书编号：19078
业务范围：一类 房屋建筑（含超限高层）工程;一类 市政基础设施（给水、排水、道路、桥梁、隧道、公共交通、风景园林）工程
有效期至：2027年01月17日
2024年08月30日完成审查

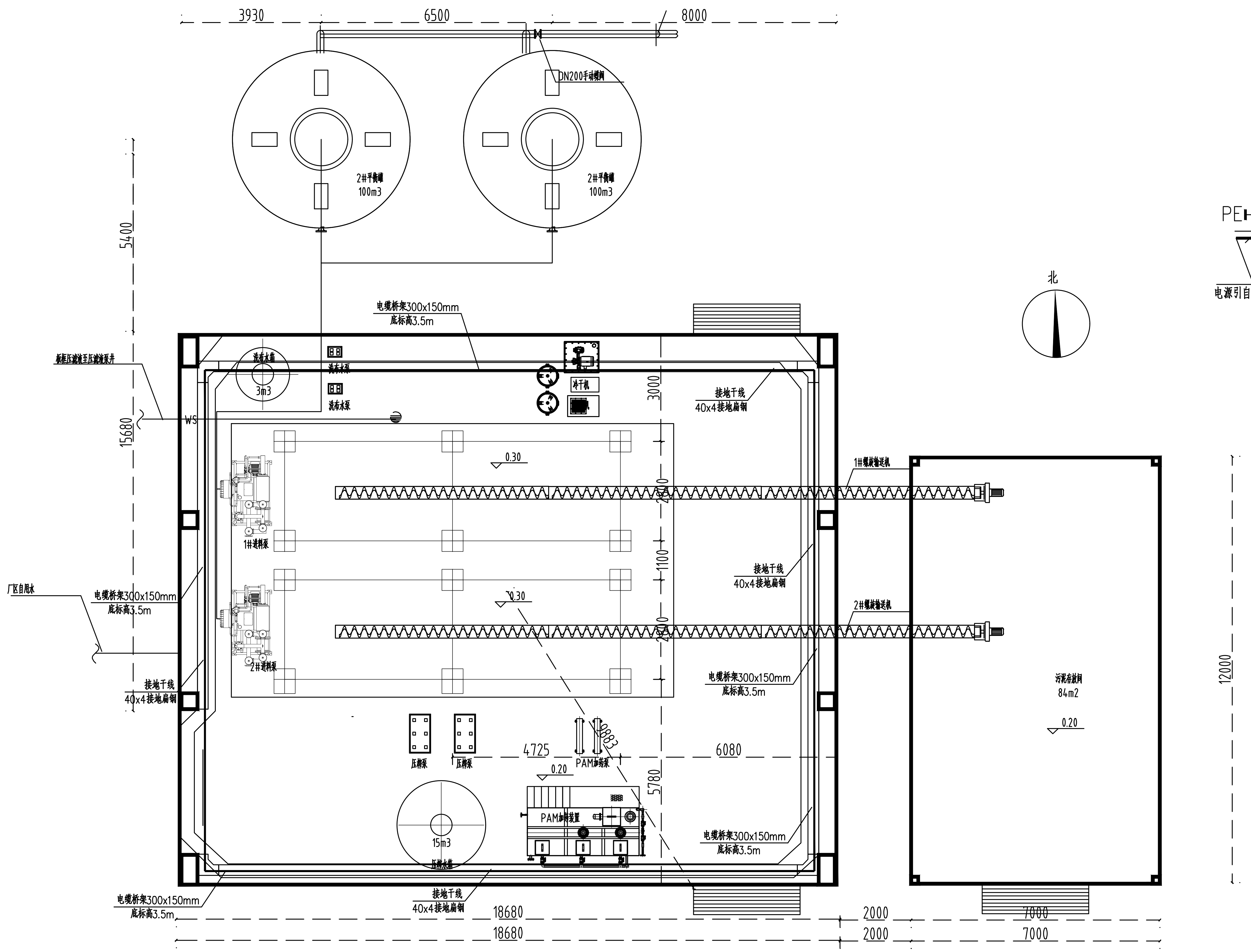
3930
6500
8000
DN200手动蝶阀
2#平衡罐 100m3
2#平衡罐 100m3
5400
15680
电缆桥架300x150mm 底标高3.5m
絮凝压滤液至压滤泵井
洗布水箱 3m3
WS
洗布水泵
洗布水泵
冷干机
3000
接地干线 40x4接地扁钢
0.30
1#进料泵
1#螺旋输送机
2#螺旋输送机
2400
1100
2400
厂区自用水
电缆桥架300x150mm 底标高3.5m
接地干线 40x4接地扁钢
2#进料泵
0.30
北
压榨泵
压榨泵
4725
0.20
PAM加药泵
5780
6080
PAM制备装置
15m3
压榨水箱
电缆桥架300x150mm 底标高3.5m
接地干线 40x4接地扁钢
污泥存放间 84m2
0.20
12000
18680
18680
2000
2000
7000
7000

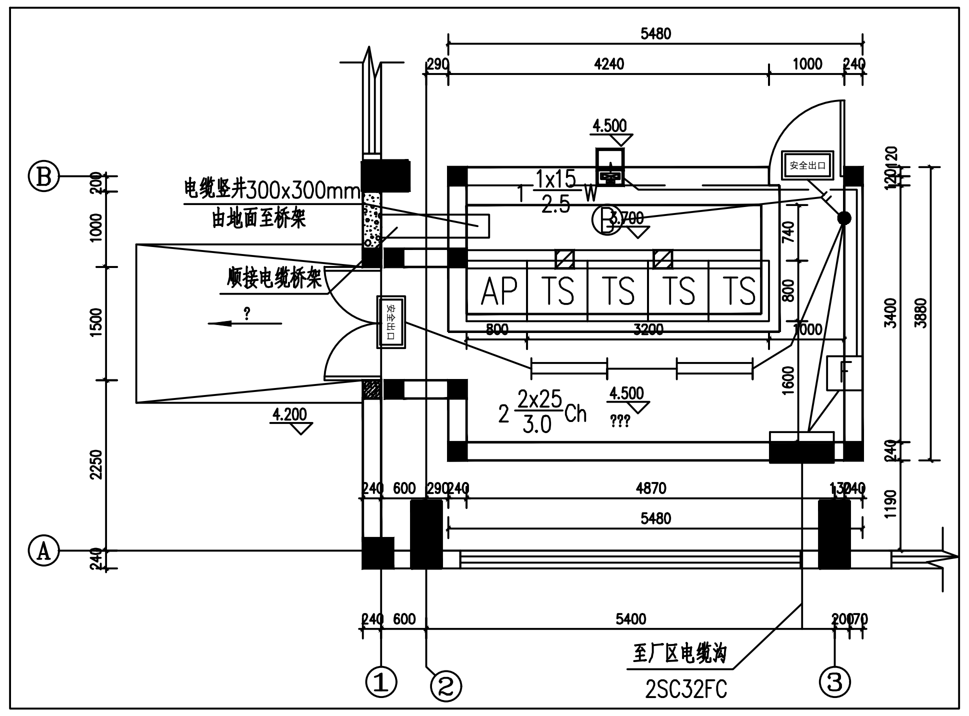
5480
4240
1000
4.500
电缆竖井300x300mm 由地面至桥架
爬接电缆桥架
1x15
2.5
AP TS TS TS TS
3200
3400
3880
2x25
3.0
Ch
4.500
4.200
4870
5480
5400
至厂区电缆沟 2SC32FC
Ⓑ
Ⓐ
① ② ③

??????? ??????? 1:50

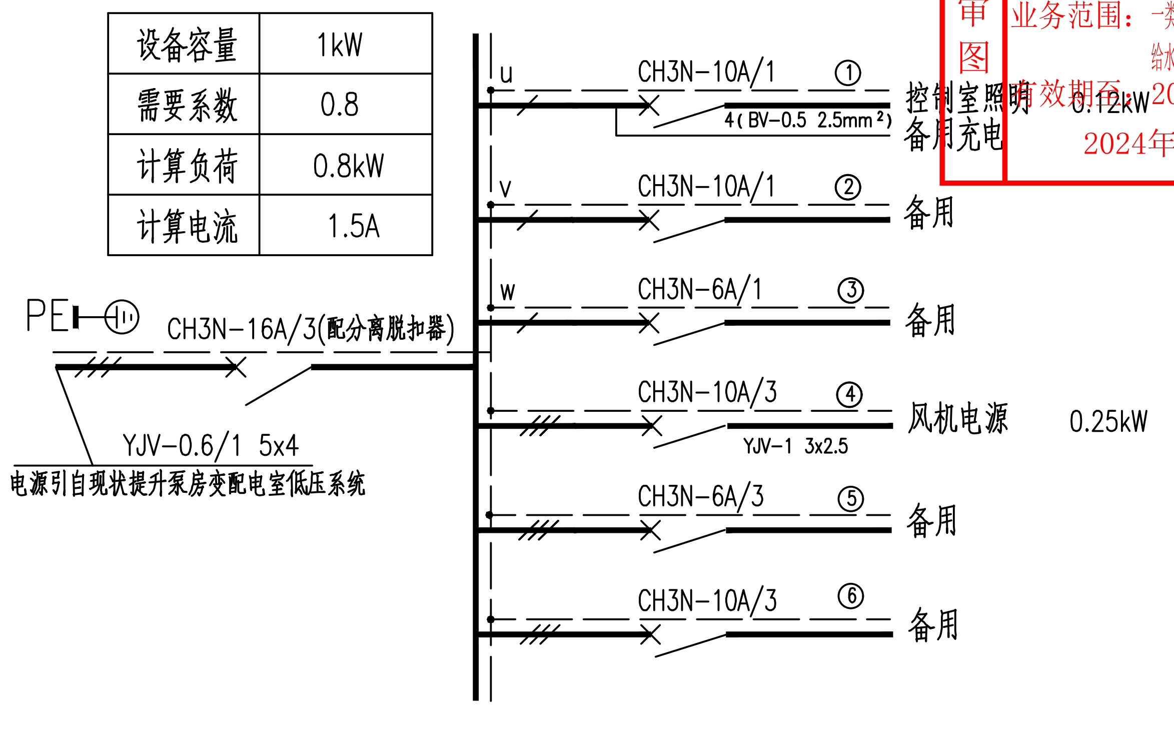
PE
CH3N-16A/3(配分离脱扣器)
YJV-0.6/1 5x4
电源引自现状提升泵房变配电室低压系统
u CH3N-10A/1 ① 控制室照明 0.12kW
4(BV-0.5 2.5mm²)
备用充电
v CH3N-10A/1 ② 备用
w CH3N-6A/1 ③ 备用
CH3N-10A/3 ④ 风机电源 0.25kW
YJV-1 3x2.5
CH3N-6A/3 ⑤ 备用
CH3N-10A/3 ⑥ 备用

| | |
|---|---|
| 设备容量 | 1kW |
| 需要系数 | 0.8 |
| 计算负荷 | 0.8kW |
| 计算电流 | 1.5A |

照明箱系统图

说明：

1. 尺寸以毫米计，高程以米计。
2. 所有灯具安装高度均以所在地面±0.000 计。
3. 1.8米以下安装的插座要求采用安全型。
4. 全部电线均穿PVCØ25管沿墙、顶板、底板暗敷，具体安装方法详见《建筑电气安装工程图集》。
5. 各灯具外壳要求可靠接地。
6. 电气设备具体安装方法详见《建筑电气安装工程图集》。
7. 本次电气设计仅考虑为脱水系统设备提供主电缆通路，成套设备及以下电控由厂家深化设计完成。
8. 电缆桥架及电缆沟内设置接地干线，所有电气设备的金属外壳、结构钢筋、金属部件、金属管线等均须做好接地。
9. 本次脱水机房改造设计利用现状房间，原则上不考虑照明、接地、暖通动力及防雷等已有内容。

| 序号 | 符号 | 名称 | 型号 规格 | 单位 | 数量 | 备注 |
|---|---|---|---|---|---|---|
| 15 | | 接地干线 | 40x4接地扁钢 | 米 | 150 | |
| 14 | | 电缆竖井 | 300x300，热镀锌 | 米 | 4 | |
| 13 | | 电缆桥架 | 300x150，热镀锌 | 米 | 80 | |
| 12 | | 电缆电线 | YJV-1 3x2.5 | 米 | 20 | |
| 11 | | 照明电线 | BV-0.5 2.5mm² | 米 | 40 | |
| 10 | | 镀锌钢管 | SC32 | 米 | 20 | |
| 9 | | PVC管 | ø25 | 米 | 30 | |
| 8 | | 暗装双联开关 | 250V 10A | 个 | 1 | 距地面1.4米暗装 |
| 7 | Ⓑ | 壁灯 | 1x15W | 盏 | 1 | LED光源<br>应急时间90min |
| 6 | 安全出口 | 通道灯 | 1x1W | 盏 | 2 | LED光源 出口上方安装<br>应急时间180min |
| 5 | ⊢⊣ | 双管灯 | 2x25W | 盏 | 2 | LED光源<br>应急时间90min |
| 4 | F | 风机启动器 | MS116-4A 带外壳 | 台 | 1 | 距地1.4米暗装 |
| 3 | TS | 脱水系统成套柜 | 系统成套 | 套 | 1 | 落地安装 |
| 2 | AP | 动力电源柜 | 见系统图 | 面 | 1 | 落地安装 |
| 1 | ▬ | 照明箱 | 见系统图 | 台 | 1 | 距地1.4米暗装 |

设备材料表

工程设计出图专用章
单位名称：北京市市政工程设计研究总院有限公司
业务范围：工程设计综合资质甲级
资质证书编号：A111005439
有效期至：2028年12月22日

| | | | | | | | |
|---|---|---|---|---|---|---|---|
| 项目(副)负责人 | 姚左钢 鲍磊 | 姚左钢 鲍磊 | 校核人 | 赵申 | 赵申 | 阶段 | 施工图设计 |
| 专业负责人 | 梁毅 胡田力 | 梁毅 胡田力 | 审核人 | 董威 | 董威 | 图号 | 2023N121-SS0101-DQ05 |
| 设 计 人 | 章富成 | 章富成 | 审定人 | 董威 | 董威 | 日期 | 2024.08 比例 |

**北京市市政工程设计研究总院有限公司**

东莞市供水设施更新改造项目-水厂设备及工艺改造工程（排泥水设施标段）
排泥水设施标段一市第四水厂设计图
排泥水改造电气平面图

会签栏
给水专业 许春蕾
结构专业 王金鹏
暖通专业 林欣欣