会签栏

广东省施工图数字化审查专用
出图 设计单位：北京市市政工程设计研究总院有限公司
2024年06月27日确认图纸
审图 机构名称：广东舍卫工程技术咨询有限公司
机构类别：一类　认定书编号：19079
业务范围：一类 房屋建筑（含超限高层）工程，一类 市政基础设施（给水、排水、燃气、热力、道路、桥梁、隧道、公共交通、载人索道、轨道交通、环境卫生、风景园林）工程
有效期至：2026年12月24日
2024年07月02日完成审查

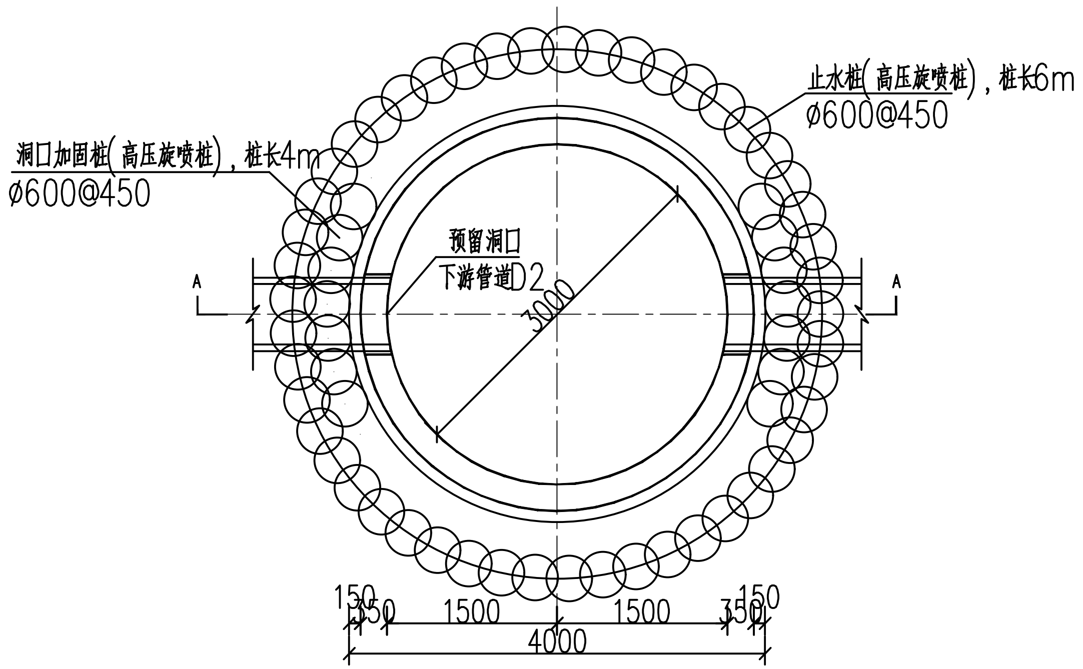
止水桩(高压旋喷桩)，桩长6m
ø600@450
洞口加固桩(高压旋喷桩)，桩长4m
ø600@450
预留洞口
下游管道D2
3000
A
A
150
350
1500
1500
350
150
4000

接收井结构平面布置图 1:50

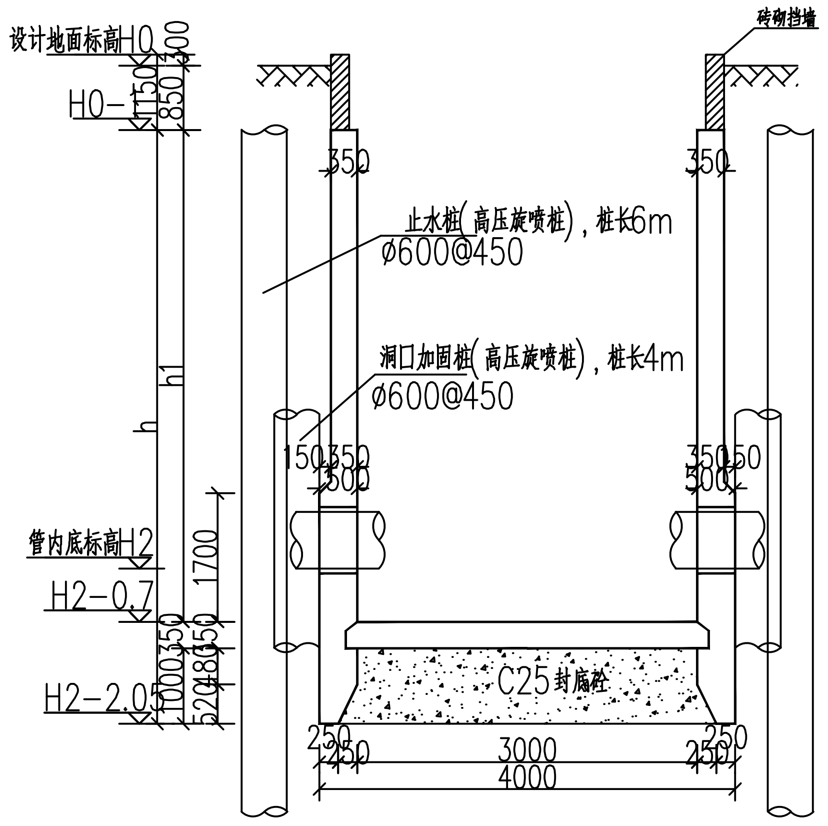
设计地面标高H0
H0-1.150
300
850
砖砌挡墙
350
350
止水桩(高压旋喷桩)，桩长6m
ø600@450
洞口加固桩(高压旋喷桩)，桩长4m
ø600@450
h1
h
150
350
500
350
150
500
管内底标高H2
H2-0.7
1700
H2-2.05
1000
350
520
480
150
C25封底砼
250
250
3000
250
250
4000

接收井A-A剖面图 1:50

石水口顶管段井体参数表

序号	井号	管材及道路类型	长度（以工艺图为准）	管径DN（以工艺图为准）	自然地面标高（m）	设计管内底标高（m）	井内底高程	井深	备注
SSKAA1Z									
1	0+004	详见工艺图	37m	钢筋混凝土套管d600,内衬管道见工艺	10.613	5.956	5.456	5.16	接收井D=3000
2	0+041	详见工艺图		钢筋混凝土套管d600,内衬管道见工艺	9.801	5.000	4.500	4.80	工作井D=4000
SSKBA									
1	0+058	详见工艺图	60m	钢管DN600	12.441	10.585	10.085	2.36	工作井D=4000
2	0+118	详见工艺图		钢管DN600	12.130	9.838	9.338	2.29	接收井D=3000
SSKEB									
1	0+581	详见工艺图	29m	钢筋混凝土套管d600,内衬管道见工艺	10.849	8.453	7.953	2.40	工作井D=4000
2	0+610	详见工艺图		钢筋混凝土套管d600,内衬管道见工艺	10.708	7.913	7.413	3.30	接收井D=3000
SSKED1Z									
1	0+000	详见工艺图	30m	钢筋混凝土套管d600,内衬管道见工艺	11.222	7.256	6.756	4.47	接收井D=3000
2	0+030	详见工艺图		钢筋混凝土套管d600,内衬管道见工艺	11.810	7.267	6.767	4.54	工作井D=4000
SSKG									
1	1+271	详见工艺图	46m	钢筋混凝土套管d600,内衬管道见工艺	8.389	2.874	2.374	5.52	工作井D=4000
2	1+317	详见工艺图		钢筋混凝土套管d600,内衬管道见工艺	8.439	2.866	2.366	6.07	接收井D=3000
CB									
1	0+045	详见工艺图	62m	混凝土套管d600	10.994	7.77	7.270	3.72	工作井D=4000
2	0+107	详见工艺图		混凝土套管d600	10.915	7.721	7.221	3.19	接收井D=3000
CC									
1	0+047	详见工艺图	32m	混凝土套管d600	9.537	5.073	4.573	4.46	工作井D=4000
2	0+079	详见工艺图		混凝土套管d600	9.39	5.128	4.628	4.76	接收井D=3000
IZA									
1	0+000	详见工艺图	40m	钢筋混凝土套管d600,内衬管道见工艺	9.221	5.370	4.870	4.35	工作井D=4000
2	0+040	详见工艺图		钢筋混凝土套管d600,内衬管道见工艺	8.805	5.591	5.091	3.21	接收井D=3000

工作井D=4000，止水帷幕桩数为52根，接收井D=3000止水帷幕桩数为45根，每个井体（工作井/接收井）按2个洞口计算，洞口加固桩为10根。
本表需结合工艺平纵断图参数进行复核后方可施工，平面位置及高程以工艺图为准

说明：

1. 本图单位：高程以米计，其余以毫米计。
2. 本工程材料：井体混凝土为C30砼，抗渗等级P6；钢筋d<12时为HPB300(^)、d ≥12时为HRB400($)级；封底采用C25混凝土封底。
3. 井钢筋保护层厚度：底板50mm；井壁30mm；顶板30mm。
4. 图中所示洞口尺寸仅作为参考，施工时需核实洞口尺寸后，方可施工。
5. 本构筑物平面位置见工艺图，沉井采用不排水法下沉施工工艺。
6. 顶管完成后，回填石屑，压实系数不小于0.95。
7. 施工顺序为先进行沉井下沉，下沉完成封底后再进行顶管施工。
8. 顶管结束后应进行触变泥浆的置换，置换材料采用水泥砂浆或粉煤灰水泥砂浆等易于固结或稳定性较好的浆液置换触变泥浆，填充管外侧的超挖、塌落等原因造成的空隙。
9. 砖砌挡墙砖选用水泥砖，厚度为240mm，砖的强度等级为MU15，采用WM M10水泥砂浆砌筑，
砌体施工质量等级为B级。
10. 顶管井基础持力层为粉质黏土层，天然地基承载力特征值应通过现场静载试验确定，顶管井地基承载力特征值不小于130kPa。

工程设计出图专用章(05)
单位名称:北京市市政工程设计研究总院有限公司
业务范围:工程设计综合资质甲级
资质证书编号:A111005439
有效期至:2028年12月22日

BMEDI 北京市市政工程设计研究总院有限公司	东莞市供水设施更新改造项目-东莞市供水管网更新改造二期工程（横沥、桥头、樟木头、谢岗、大朗标段）勘察设计 桥头镇 结构工程 李屋、石水口、田头角村 顶管接收井结构图	项目(副)负责人	张亚峰	张亚峰	校核人	戴维	戴维	阶段	施工图设计
		专业负责人	唐云	唐云	审核人	唐云	唐云	图号	2023N108-SS020202-JG23
		设 计 人	鲍杰	鲍杰	审定人	杨浩文	杨浩文	日期	2024.06	比例	1:100