广东省施工图数字化审查专用

出图　设计单位：中国市政工程中南设计研究总院有限公司
2024年03月20日确认图纸

审图　机构名称：深圳市精鼎建筑工程咨询有限公司
机构类别：一类　认定书编号：19014
业务范围：一类 房屋建筑（含超限高层）工程;一类 市政基础设施（给水、排水、道路、桥梁、隧道、公共交通、轨道交通、风景园林）工程
有效期至：2026年09月19日
2024年03月26日完成审查

会签栏
景观　燃气
交通　水工
道路　桥梁
电气　自控
建筑　结构
给水　排水

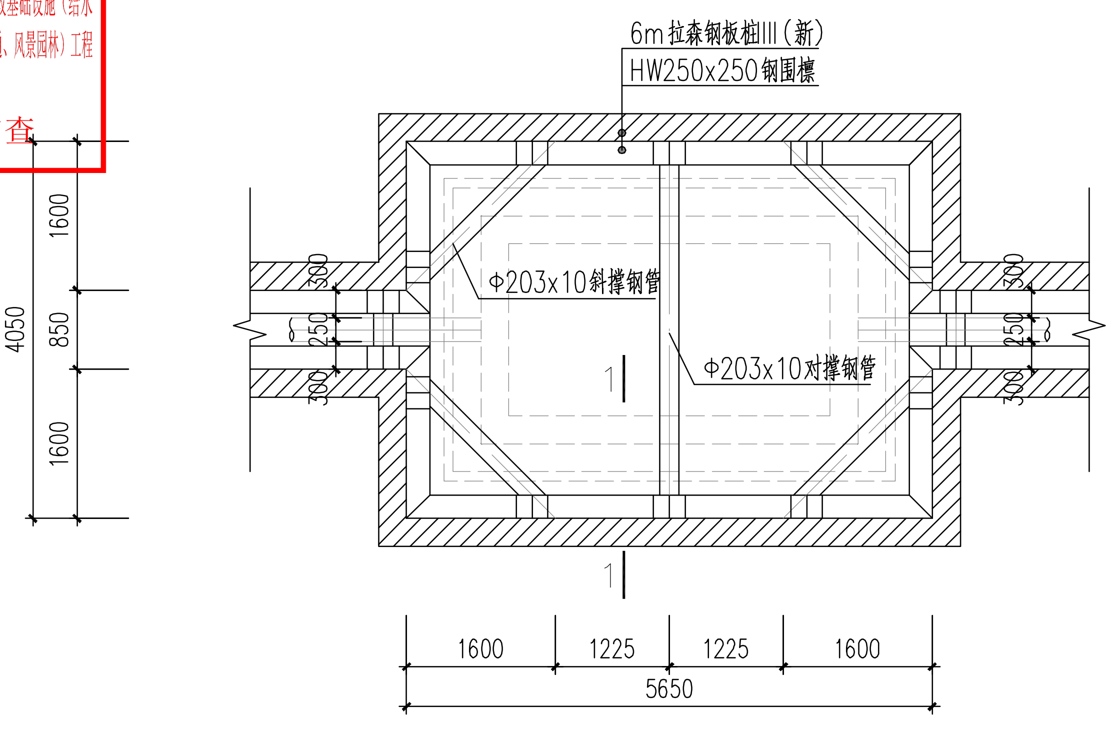
6m拉森钢板桩III（新）
HW250x250钢围檩
Φ203x10斜撑钢管
Φ203x10对撑钢管
1
1
1600
850
1600
4050
300
250
250
300
1600
1225
1225
1600
5650

DN250流量计井基坑支护平面图 1:100

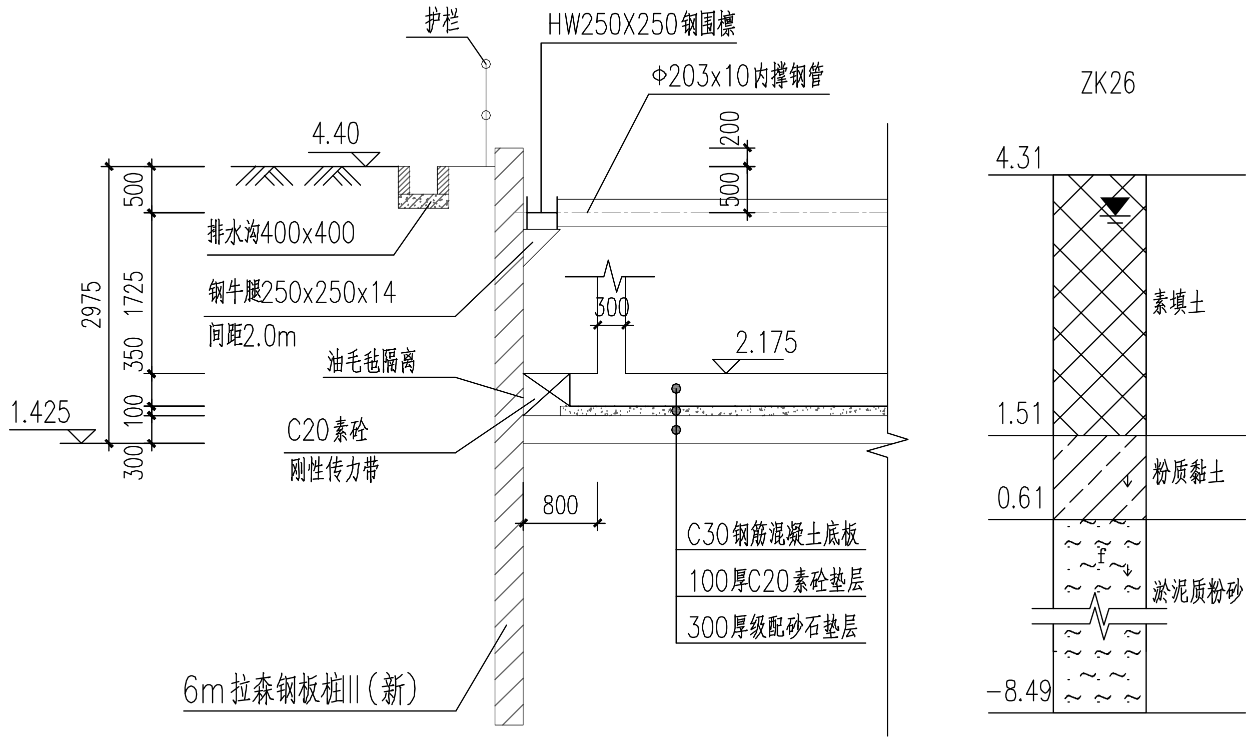
护栏
HW250X250钢围檩
Φ203x10内撑钢管
4.40
200
500
500
排水沟400x400
2975
1725
钢牛腿250x250x14
间距2.0m
300
350
油毛毡隔离
2.175
1.425
100
300
C20素砼
刚性传力带
800
C30钢筋混凝土底板
100厚C20素砼垫层
300厚级配砂石垫层
6m拉森钢板桩III（新）
ZK26
4.31
素填土
1.51
粉质黏土
0.61
淤泥质粉砂
-8.49

1—1 剖面 1:100

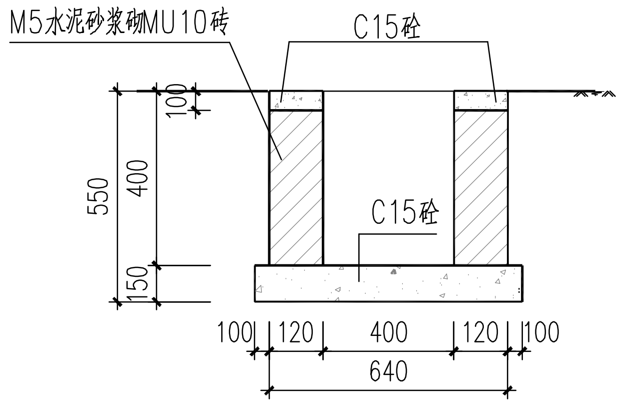
M5水泥砂浆砌MU10砖
C15砼
C15砼
100
550
400
50
100
120
400
120
100
640

临时排水沟 1:25

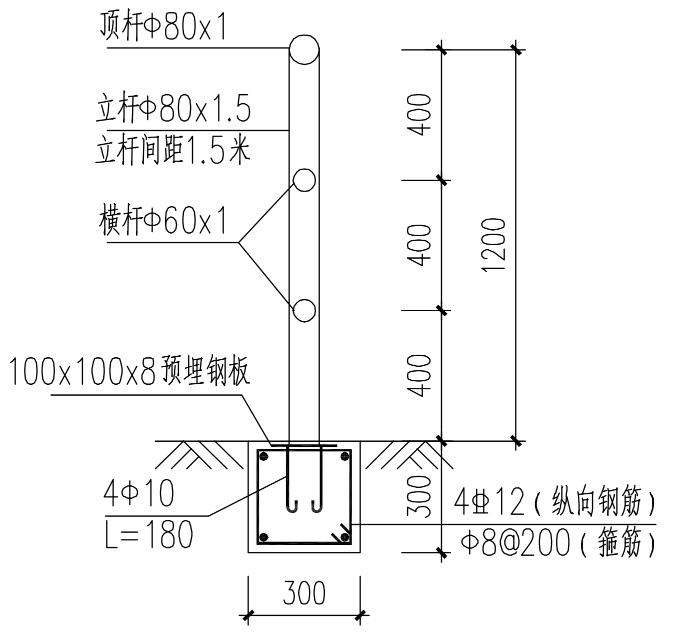
顶杆Φ80x1
立杆Φ80x1.5
立杆间距1.5米
横杆Φ60x1
100x100x8预埋钢板
400
400
400
1200
300
4Φ10
L=180
4⏀12（纵向钢筋）
Φ8@200（箍筋）
300

栏杆大样图 1:25

注：用于坡顶，焊缝满焊，厚度3mm。

说明：

1. 本图尺寸单位：毫米，标高单位：米。
2. 基坑安全等级：二级。结构重要性系数1.0，地面超载小于20kPa。
3. 板式支护体系采用拉森III（新）钢板桩，支撑采用钢管撑。
4. 围护技术要求：钢板桩采用下止口方式进行布置，钢板桩在转角和封闭合拢施工可采用连接件法，并且可根据实际情况对轴线进行适当调整。
5. 有关技术措施

钢板桩施工时应注意防止板桩倾斜、扭转、共连及水平伸长等质量问题，并及时进行纠正处理。钢板桩拔除时应优先选择反插法拔桩，以免造成地面塌陷，板桩拔除后需及时填充空隙，可跟踪注水泥浆或灌砂。支撑钢围檩可通过设置于钢板桩墙体上的钢牛腿与墙体连接，钢围檩与墙体之间的空隙采用木楔枕平。支撑、围檩应相互焊接牢靠，并与钢板桩焊接牢靠。

6. 支撑、腰梁等钢材均采用Q235B，焊条采用E43焊条。
7. 建议施工顺序：场地清表平整→水泥搅拌桩地基处理→钢板桩施工→开挖至内支撑以下0.3m→内支撑施工→基坑开挖至设计坑底标高→垫层施工→底板施工→池壁施工至底板以上0.3~0.5m（待混凝土强度达到95%以上）→底板四周设置刚性传力带（C20素砼）→向上主体结构施工至内支撑以下0.3m→回填至内支撑以下0.3m→拆除内支撑→完成主体结构施工→回填至设计标高→钢板桩拔出并回填空隙。
8. 基坑外四周均应设400x400排水沟。
9. 基坑回填材料采用工程性质良好的原土，压实度≥0.94。

中华人民共和国一级注册结构工程师
刘欢华
有效期：至2025年12月

中国市政工程中南设计研究总院有限公司
出图专用章
工程设计综合资质甲级
证书号：A142001257　有效期至2025年03月02日

中国市政工程中南设计研究总院有限公司 Central & Southern China Municipal Engineering Design and Research Institute Co.,Ltd				工程名称	东莞市茶山镇污水处理厂改扩建项目
工程设计综合资质甲级:A142001257　工程咨询甲级资信:甲212021010950				子　项	流量计井
审　定	陈中昱	陈中昱	专业负责人	刘欢华 陈中昱	刘欢华 陈中昱	图　名	DN250流量计井基坑支护平面图
审　核	陈中昱		校　核	刘欢华	刘欢华	设计号	排06-2023-62	设计阶段	施工图	版　本	A
项目负责人	戴仲怡 周雪丽	戴仲怡 周雪丽	设　计	汪珉璐	汪珉璐	图　号	施-结 1416	专　业	结构	日　期	2024.03