暖通	给排水	工艺	自控
建筑	结构	电气	通讯

广东省施工图数字化审查专用

出图　设计单位：中国市政工程东北设计研究总院有限公司
2024年03月13日确认图纸

审图　机构名称：深圳市精鼎建筑工程咨询有限公司
机构类别：一类　认定书编号：19014
业务范围：一类 房屋建筑（含超限高层）工程;一类 市政基础设施（给水、排水、道路、桥梁、隧道、公共交通、轨道交通、风景园林）工程
有效期至：2026年09月19日
2024年03月14日完成审查

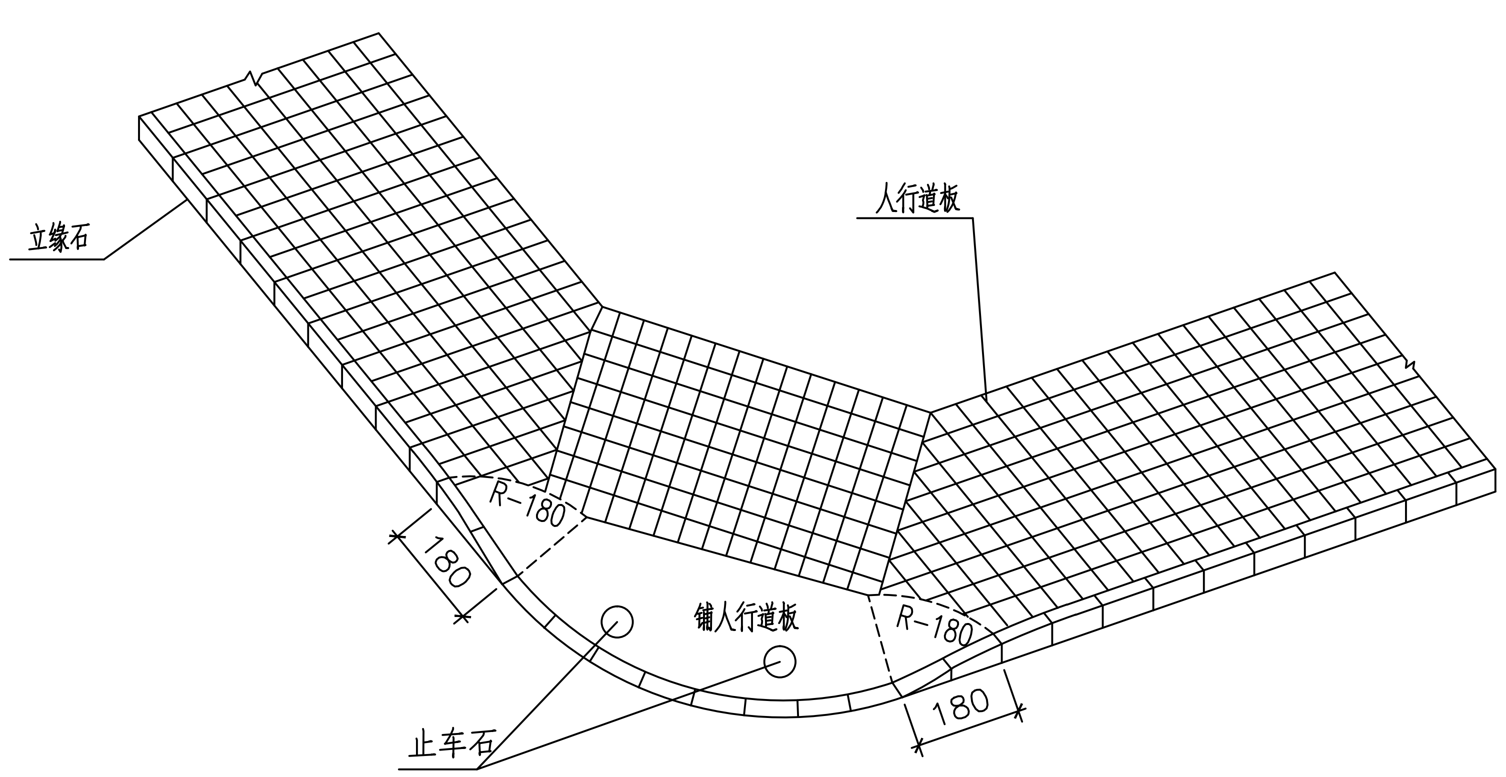
立缘石
人行道板
R-180
180
铺人行道板
R-180
止车石
180

路口人行坡道立体图Ⅰ

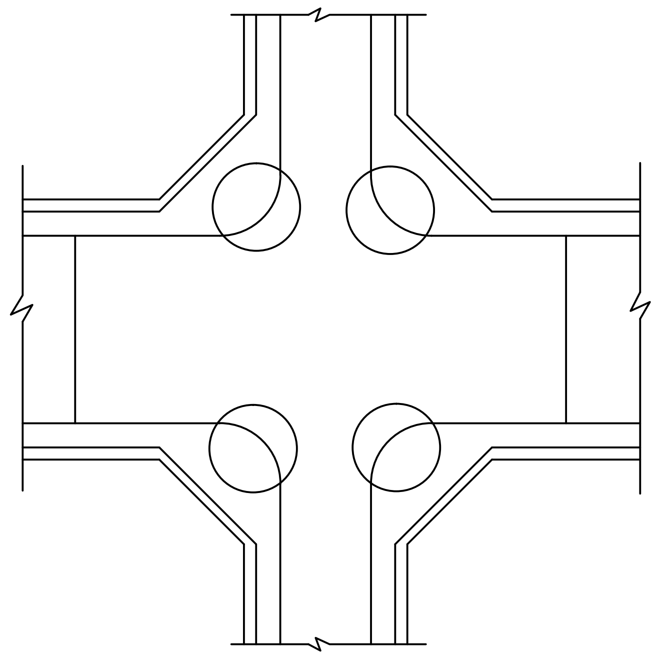

路口人行坡道平面位置图Ⅰ

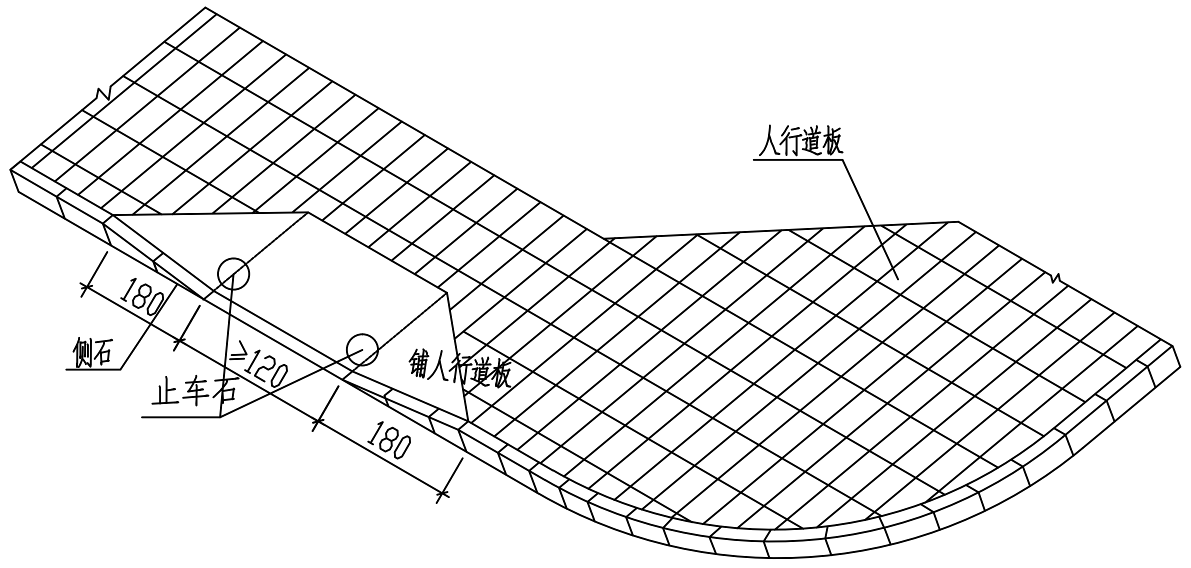
人行道板
180
侧石
止车石
≥120
铺人行道板
180

路口人行坡道立体图

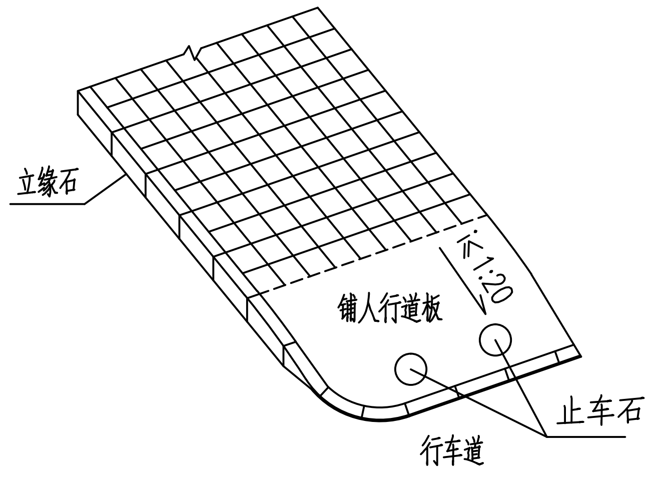
立缘石
i≤1:20
铺人行道板
止车石
行车道

单面坡缘石坡道大样图

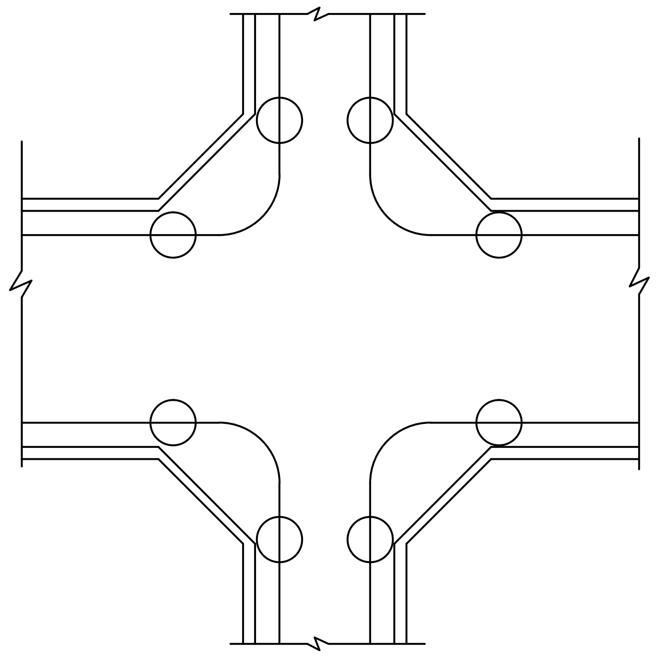

路口人行坡道平面位置图

中国市政工程东北设计研究总院有限公司
出图专用章
证书编号：2200389
吉林省住房和城乡建设厅核准

说明：1、图中尺寸单位除注明外均以厘米计。
2、两节路缘石(缘石、立缘石)间缝宽0.5cm,用1:3水泥砂浆挤浆安装并勾缝。

中国市政工程东北设计研究总院有限公司

建设单位	东莞市水务集团供水有限公司								
工程名称	东莞市供水设施更新改造项目-东莞市供水管网更新改造二期工程（虎门标段）								
审定	龙兵	龙兵	校核	曹哲	曹哲	子项名称	东风社区		
审核	龙兵	龙兵	设计	张景周	张景周	无障碍通道大样图			
项目负责人	袁琳	袁琳	制图	张景周	张景周	阶段	施工图	专业	道路
专业负责人	卢志锦	卢志锦	日期	2023.12	图号	HM-DF-DL-17	工程编号	DG2023P021S	版次 A

比例：